DOKUMENTACJA TECHNICZNO-RUCHOWA

BEMARY JEZDNE SPECJALNE

(Z REGULACJĄ TEMPERATURY W ZBIORNIKACH I SZAFKACH)

TYP:

BJNS.2GN.B/R (FV.B.20/R)
BJNS.3GN.B/R (FV.B.30/R)
BJNS.2GN.C/RR (FV.C.20/RR)
BJNS.3GN.C/RR (FV.C.30/RR)
BJNS.2GN.E/R (FV.E.20/R)
BJNS.3GN.E/R (FV.E.30/R)
BJNS.2GN.F/RR (FV.F.20/RR)
BJNS.3GN.F/RR (FV.F.30/RR)

CE

Dotyczy wyrobów od numeru seryjnego: 8714

S P I S T R E Ś C I

strona

1 CHARAKTERYSTYKA WÓZKA 3

1.1 Zastosowanie 3

1.2 Dane techniczne 3

1.3 Ogólny opis budowy 3

1.4 Warianty wyposażenia dolnych komór-szafek 4

2 INSTRUKCJA INSTALACJI 4

2.1 Pomieszczenie 4

2.2 Podłączenie do instalacji elektrycznej 4

3 INSTRUKCJA OBSŁUGI 5

3.1 Przygotowanie urządzenia do pracy 5

3.2 Czynności podczas pracy 5

3.3 Czynności po zakończeniu pracy 6

3.4 Uwagi eksploatacyjne 6

4 WSKAZANIA BEZPIECZAŃSTWA I HIGIENY PRACY 7

5 INSTRUKCJA KONSERWACJI, KONSERWACJA I NAPRAWY 7

5.1 Konserwacja bieżąca 7

5.2 Konserwacja okresowa 7

5.3 Naprawy i remonty 7

5.4 Wykaz typowych uszkodzeń i zalecane sposoby naprawy 8

6 WYPOSAŻENIE STANDARDOWE 8

7 WYPOSAŻENIE DODATKOWE 8

8 WYKAZ CZĘŚCI ZAMIENNYCH 9

9 OPISY ZAŁĄCZONYCH RYSUNKÓW 10

1 CHARAKTERYSTYKA WÓZKA

1.1 Zastosowanie

Bemary jezdne specjalne są urządzeniami gastronomicznymi przeznaczonymi do przewożenia, porcjowania, wydawania oraz utrzymywania temperatury gorących potraw w pojemnikach funkcjonalnych GN wkładanych do zbiorników bemara, a także do przewożenia talerzy, zastawy stołowej oraz innego sprzętu. Na wózkach z rozsuwanym dwuczęściowym blatem z barierką, można przewozić np. talerze lub inny sprzęt kuchenny.

1.2 Dane techniczne

Bemary jezdne specjalne		**T y p**			
		BJNS			
Dane techniczne		**2GN.B/R** (FVB.20/R)	**3GN.B/R** (FVB.30/R)	**2GN.C/RR** (FVC.20/RR)	**3GN.C/RR** (FVC.30/RR)
Ilość modułów GN1/1	Szt.	2	3	2	3
Moc znamionowa	[kW]	1,4	2,1	1,9	2,85
Zasilanie	[V]	230 V, ~ 50 Hz			
Zakres regulacji temp. w zbiornikach	[°C]	30 ÷ 95°C			
Ilość szafek	Szt.	2 Drzwi otwierane	3 Drzwi otwierane	2 Drzwi otwierane	3 Drzwi otwierane
Zakres regulacji temp. w szafkach	[°C]	Szafki nieogrzewane		30 ÷ 85°C	
Masa	[kg]	88	140	90	142
Wymiary					
Długość całkowita Lc	[mm]	930	1320	930	1320
Długość blatu ze zbiornikami L	[mm]	825	1215	825	1215
Bemary jezdne specjalne z rozsuwanym blatem		**T y p**			
		BJNS			
Dane techniczne		**2GN.E/R** (FVE.20/R)	**3GN.E/R** (FVE.30/R)	**2GN.F/RR** (FVF.20/RR)	**3GN.F/RR** (FVF.30/RR)
Ilość modułów GN 1/1	Szt.	2	3	2	3
Moc znamionowa	[kW]	1,4	2,1	1,9	2,85
Zasilanie	[V]	230			
Zakres regulacji temp. w zbiornikach	[°C]	30 ÷ 95°C			
Ilość szafek	Szt.	2 Drzwi otwierane	3 Drzwi otwierane	2 Drzwi otwierane	3 Drzwi otwierane
Zakres regulacji temp. w szafkach	[°C]	Szafki nieogrzewane		30 ÷ 85°C	
Masa	[kg]	98	150	100	152
Wymiary					
Długość całkowita Lc	[mm]	930	1320	930	1320
Długość blatu ze zbiornikami L	[mm]	840	1230	840	1230
Długość z rozłożonym blatem Lr	[mm]	1515	2245	1515	2245

1.3 Ogólny opis budowy

W górnej części wózka znajdują się niezależnie ogrzewane zbiorniki. Pod każdym zbiornikiem zamontowano panel z grzałką elektryczną przeznaczoną do pracy w powietrzu. Zbiorniki dostosowane są do pojemników funkcjonalnych GN 1/1 lub ich pochodnych o głębokości do H=200 mm. Pojemniki ogrzewane są za pośrednictwem pary wytwarzanej z wody znajdującej się w każdym zbiorniku w ilości około 2 dm³ (2 litry). Instalacja spustowa z jednym zaworem pod płytą dolną (rys.1, 2, poz.29) umożliwia spust wody jednocześnie ze wszystkich komór. Układ grzewczy umożliwia załączenie ogrzewania każdego zbiornika osobno. W dolnej części wózka znajdują się komory-szafki zamykane drzwiczkami, które w zależności od modelu bemara mogą być nie ogrzewane lub ogrzewane, dzięki panelom z grzałkami umieszczonymi pod każdą szafką. Konstrukcja szafek umożliwia przechowywanie pojemników funkcjonalnych o module GN 1/1 lub ich pochodnych o głębokości do 200 mm. Układ grzewczy umożliwia ogrzewanie każdej szafki osobno. Dolne szafki mogą być wyposażone w teleskopowe ramki przeznaczone do wkładania pojemników funkcjonalnych, prowadnice dostosowane do wsuwania tac bądź pojemników funkcjonalnych lub mogą być puste tzn. bez wyposażenia.

1.4 Warianty wyposażenia dolnych komór-szafek

Typ komory-szafki	Wyposażenie komory-szafki
FVB.20.01	Komora z jedną wysuwaną ramką dostosowaną do wkładania pojemnika funkcjonalnego GN 1/1 o dowolnej głębokości
FVB.20.02	Komora z dwoma wysuwanymi ramkami dostosowanymi do wkładania - pojemnika funkcjonalnego GN 1/1 o głębokości max. 200 mm (ramka górna) - pojemnika funkcjonalnego GN 1/1 o głębokości max. 65 mm (ramka dolna)
FVB.20.03	Komora z trzema wysuwanymi ramkami dostosowanymi do wkładania pojemników funkcjonalnych GN 1/1 o głębokości max. 65 mm każda
FVB.20.10	Komora pusta, tzn. bez żadnego wyposażenia.
FVB.20.11	Komora wyposażona w prowadnice do wsuwania pojemników funkcjonalnych lub tac o module GN 1/1, umieszczonych na czterech poziomach.

☞ Wariant wyposażenia każdej komory-szafki, należy uzgodnić indywidualnie z producentem.

Komory typów FVB.20.01, FVB.20.02, FVB.20.03 można w łatwy sposób przerobić na komory puste poprzez zdemontowanie wysuwnych ramek i szyn teleskopowych.

2 INSTRUKCJA INSTALACJI

2.1 Pomieszczenie

Bemar jezdny powinien być użytkowany w pomieszczeniach zapewniających jego stabilne położenie w czasie pracy, pozwalających na jego bezkolizyjne przemieszczanie się oraz umożliwiających swobodne rozsuwanie blatu i otwieranie szuflad oraz drzwiczek. Miejsce, w którym ustawiony będzie wózek powinno mieć instalację elektryczną jednofazową o napięciu 230V ~ 50Hz. Instalacja elektryczna powinna mieć skuteczną ochronę przeciwporażeniową.

2.2 Podłączenie do instalacji elektrycznej

a) Sprawdzić zgodność parametrów instalacji elektrycznej z danymi znamionowymi wózka,
b) Dokonać pomiaru ochrony przeciwporażeniowej,
c) Wykonać przyłączenie wózka do sieci elektrycznej.

Przyłączenie wyrównawcze

Zacisk do przyłączenia zewnętrznych żył wyrównawczych oznaczony symbolem ⏚ .
Przed podłączeniem urządzenia należy sprawdzić prawidłowość wykonania i skuteczność działania połączeń wyrównawczych zgodnie z PN-IEC-60364-4-41.

⚠ **Instalacja elektryczna, do której ma być podłączone urządzenie powinna być wyposażona w środki odłączania na wszystkich biegunach zgodnie z PN-EN 60335-1.**

⚠ **Uruchomienie bemara może nastąpić po potwierdzeniu skuteczności ochrony przeciwporażeniowej wynikami pomiarów.**

3 INSTRUKCJA OBSŁUGI

U W A G A

WÓZEK NALEŻY PROWADZIĆ WYŁĄCZNIE PRZY POMOCY STAŁYCH UCHWYTÓW rys.1, rys.2, rys.3, rys.4, poz.25

ZABRANIA SIĘ:

- **PRZEMIESZCZANIA WÓZKA PRZY POMOCY BARIERKI UMIESZCZONEJ NA ROZSUWANYM BLACIE**
- **PRZEMIESZCZANIA WÓZKA Z ROZSUNIĘTYM BLATEM**
- **PRZEMIESZCZANIA WÓZKA Z OTWARTYMI DRZWIAMI SZAFEK**
- **PRZEWOŻENIA NA ROZSUWANYM BLACIE PŁYNNEJ ŻYWNOŚCI W POJEMNIKACH STWARZJĄCYCH MOŻLIWOŚĆ WYLANIA**
- **UDERZANIA WÓZKIEM W DRZWI, PROGI, ŚCIANY ORAZ W INNE PRZEDMIOTY**

3.1 Przygotowanie urządzenia do pracy

a) Urządzenie odkonserwować, pojemniki funkcjonalne umyć ciepłą wodą z dodatkiem płynu do mycia naczyń.
b) Sprawdzić, czy zawory spustowe są zamknięte.
c) W przypadku wózków z rozsuwanym blatem rozłożyć blat. Każda z dwu części blatu rozsuwa się oddzielnie. W celu rozsunięcia jednej części blatu należy:
- odciągnąć jednocześnie dwa uchwyty (rys.3, 4 poz.34) i pociągnąć blat do siebie, blat zostanie odblokowany i zacznie się rozsuwać,
- puścić uchwyty i chwytając za barierkę (rys.3, 4 poz.33) rozsunąć blat,
- przy maksymalnym wysunięciu blat zablokuje się uniemożliwiając jego ruch w obie strony.

d) Napełnić zbiorniki wodą w ilości 2 dm³ (2 litry) w każdym zbiorniku. Na tylnej ściance każdego zbiornika znajduje się wskaźnik (przetłoczenia) wskazujący maksymalny poziom wody w zbiorniku. **Lustro wody w zbiorniku powinno znajdować się nie niżej w połowie odległości między dnem a poziomem maksymalnym.** Układ spustowy komór jest połączony. Napełniając jeden zbiorniki napełnią się jednocześnie wszystkie zbiorniki. Zbyt mała ilość wody może doprowadzić do uszkodzenia urządzenia, a zbyt duża wydłuży czas nagrzewania zbiornika.
e) W przypadku wózków z rozsuwanym blatem złożyć blat. W tym celu należy:
- odciągnąć jednocześnie dwa uchwyty (rys.3, 4, poz.34) i odepchnąć blat od siebie,
- puścić uchwyty i chwytając za barierkę (rys.3, 4, poz.33) przesuwać blat nad zbiornikami, aż do jego zablokowania się uniemożliwiającego ruch w obie strony.

f) Włączyć urządzenie do sieci elektrycznej.
g) Przyciskiem klawiszowym (rys.1, 2, poz. 33 i rys.3, 4, poz. 36) załączyć zasilanie bemara.
h) Pokrętłami regulatorów temperatury (rys.1, 2, 3, 4, poz.13, 14, 15, 16, 17, 18) załączyć ogrzewanie wybranego zbiornika lub komory-szafki oraz ustawić żądaną temperaturę. Czas nagrzewania zbiornika od momentu włączenia zimnego urządzenia do osiągnięcia maksymalnej temperatury wynosi ok. 40 ÷ 60 min. Załączenie układu regulacji temperatury w poszczególnych zbiornikach i szafkach, sygnalizowane jest świeceniem odpowiedniej lampki sygnalizacyjnej przy pokrętłach (rys.1, 2, 3, 4, poz.13a, 14a, 15a, 16a, 17a, 18a).
i) Po nagrzaniu zbiorników można do nich wkładać pojemniki funkcjonalne z produktami spożywczymi lub napełnić pojemniki uprzednio tam włożone.

3.2 Czynności podczas pracy

W celu lepszej wymiany ciepła oraz efektywniejszej pracy układu grzewczego, pojemniki funkcjonalne znajdujące się w zbiornikach powinny być nakryte pokrywkami, a drzwiczki dolnych szafek zamknięte.

W celu przewiezienia gorących potraw na stanowisko wydawania należy:

a) W przypadku wózków z rozsuwanym blatem zasunąć blat nad zbiornikami,
b) Pokrętłami regulatorów temperatury (rys.1, 2, 3, 4, poz.13, 14, 15, 16, 17, 18) wyłączyć ogrzewanie zbiorników i szafek.
c) Przyciskiem klawiszowym (rys.1, 2, poz. 33 i rys.3, 4, poz. 36) wyłączyć zasilanie bemara.

d) Zamknąć drzwiczki komór-szafek dolnych,
e) Wyciągnąć wtyczkę z gniazda sieci elektrycznej i włożyć ją do specjalnego „ślepego gniazda” (rys.1, 2, 3, 4, poz.19) znajdującego się na panelu sterowniczym wózka,
f) Zwolnić blokadę kół jezdnych,
g) Przewieźć wózek na stanowisko wydawania posiłków.

☞ Talerze, zastawę stołową oraz inny sprzęt można przewozić na górnym blacie rozsuwanym lub w dolnych komorach-szafkach wózka.
Pieczywo, zimne dania, surówki, itp. przewozić w pojemnikach funkcjonalnych lub na tacach w dolnych komorach-szafkach wózka.

☞ **Aby zapobiec skraplaniu się pary wodnej w dużych ilościach na wewnętrznej powierzchni blatu rozsuwanego oraz aby zapobiec nagrzewaniu się blatu rozsuwanego, należy w czasie grzanie zakrywać zbiorniki pokrywami. Producent jako wyposażenie dodatkowe oferuje specjalne pokrywy przeciw parowaniu FV.A.90.00.00.00.0 (rys. 8) Również pojemniki funkcjonalne wstawiane do zbiorników powinny być zakryte pokrywkami.**

☞ **Wózek bemarowy ma zamontowane po dwóch stronach specjalne gumowe zgarniaki, które powinny w czasie rozsuwania blatów zgarniać skropliny na blat ze zbiornikami. Uszkodzenie lub zużycie się ich może spowodować pozostawanie skropli w dużych ilościach pod blatem i ściekanie na podłogę.**

⚠ **Nawet przy zachowaniu wyżej wymienionych zasad pewne ilości wody mogą się jednak dostać na podłogę, ponieważ konstrukcja wózka nie jest całkowicie szczelna. Należy zatem przy obsłudze wózka zachować ostrożność i usuwać skropliny z podłogi.**

⚠ **Okresowo należy sprawdzać i uzupełniać poziom wody w zbiorniku.**

3.3 Czynności po zakończeniu pracy

a) Przyciskami klawiszowymi wyłączyć ogrzewanie zbiorników i dolnych komór-szafek.
b) Odłączyć bemar od zasilania elektrycznego.
c) Powierzchnie zewnętrzne umyć w ciepłej wodzie z dodatkiem płynu do mycia naczyń i wytrzeć do sucha.

3.4 Uwagi eksploatacyjne

Układ grzewczy zbiorników bemara składa się z niezależnych obwodów. Każdy z nich wyposażony jest w regulator temperatury oraz bimetaliczny ogranicznik temperatury zapobiegający wzrostowi temperatury powyżej 120°C (rys.5, poz.8).
W przypadku uszkodzenia regulatora temperatury ogranicznik rozłączy obwód zasilający grzałkę elektryczną. Ponowne włączenie grzałki jest niemożliwe.
Zjawisko to może również wystąpić w przypadku włączenia ogrzewania zbiorników bez wody, bądź gdy woda całkowicie z nich wyparuje. W związku z tym, należy zwrócić szczególną uwagę na to, aby podczas eksploatacji urządzenia w zbiornikach cały czas była właściwa ilość wody.

W celu ponownego uruchomienia układu grzewczego należy:

- odłączyć urządzenie od sieci elektrycznej,
- odczekać, aż urządzenie schłodzi się,
- zdjąć osłonę tylną (rys.1, 2, poz.32 i rys.3, 4, poz.35) odkręcając uprzednio cztery wkręty mocujące.
- usunąć ewentualne uszkodzenia (wymienić uszkodzony regulator temperatury),
- wcisnąć znajdującą się w tylnej części ogranicznika temperatury metalową klapkę (rys.3, poz.8)
- założyć osłonę tylną,
- uzupełnić wodę w zbiornikach,
- podłączyć ponownie urządzenie do sieci elektrycznej. Układ grzewczy urządzenia powinien ponownie zadziałać,
- jeśli układ grzewczy nie zadziała, to znaczy, że nastąpiło uszkodzenie w elementach sterowania zainstalowanych na panelu sterowniczym, bądź grzałki elektryczne uległy przepaleniu.

4 WSKAZANIA BEZPIECZAŃSTWA I HIGIENY PRACY

Nieumiejętna obsługa, niestosowanie się do nw. zaleceń oraz nieprzestrzeganie przepisów BHP, może spowodować niebezpieczeństwo porażenia prądem elektrycznym lub poparzenia.

W szczególności należy:

- przed pierwszym uruchomieniem oraz co najmniej raz w roku sprawdzić skuteczność ochrony przed porażeniem prądem elektrycznym,
- nie dotykać metalowych powierzchni urządzenia, które mogą być gorące,
- nie włączać układu grzewczego jeśli w zbiorniku nie ma wody,
- nie dotykać ścian komór-szafek dolnych oraz zbiorników, gdyż można ulec poparzeniu,
- nie dopuszczać osób nieupoważnionych do wykonywania napraw i regulacji urządzenia,
- w czasie napraw i konserwacji, bezwzględnie odłączyć urządzenie od sieci elektrycznej,
- w przypadku stwierdzenia uszkodzeń instalacji lub osprzętu elektrycznego, należy bezzwłocznie odłączyć urządzenie od sieci elektrycznej.

⚠ **Zabrania się mycia i polewania urządzenia za pomocą strumienia bieżącej wody. Nieprzestrzeganie tej zasady grozi uszkodzeniem urządzenia i porażeniem prądem.**

5 INSTRUKCJA KONSERWACJI, KONSERWACJA I NAPRAWY

5.1 Konserwacja bieżąca

- Codziennie po zakończeniu pracy umyć urządzenie.
- Uzupełniać wodę w zbiornikach.

5.2 Konserwacja okresowa

Dwa razy w tygodniu wymieniać wodę w zbiornikach (w przypadku intensywnej eksploatacji, należy częściej wymieniać wodę). W tym celu należy:

a) Odłączyć urządzenie od sieci elektrycznej,
b) Otworzyć zawór spustowy (rys.1, 2, 3, 4, poz.29), zlać wodę ze zbiorników,
c) Usunąć pozostałości po produktach spożywczych, wnętrze zbiorników umyć,
d) Zamknąć zawór spustowy,
e) Zbiorniki napełnić ponownie wodą do określonego poziomu, około 2 dm³ na każdy zbiornik,
f) Przynajmniej raz na tydzień (w przypadku intensywnej eksploatacji częściej) wyczyścić i nasmarować oliwą lub smarem bezkwasowym bieżnie teleskopowe prowadnic, na których zamocowane są wysuwne ramki w dolnych komorach-szafkach, a w przypadku wózków z rozsuwanym blatem także prowadnice na których zamocowany jest rozsuwany blat.

Poza bieżącymi czynnościami konserwacyjnymi, do użytkowania bemaru należy jego okresowa kontrola. Po okresie gwarancji raz na rok należy zlecić dokonanie przeglądu technicznego serwisowi.

5.3 Naprawy i remonty

Producent bemarów elektrycznych ŁÓDZKIE ZAKŁADY METALOWE "LOZAMET",
poprzez swoją służbę serwisową zapewnia naprawy i przeglądy u odbiorcy oraz przeprowadza naprawy w siedzibie producenta. Wszystkie czynności regulacyjne i naprawcze powinny być wykonywane przez uprawnionego specjalistę.

Producent nie ponosi odpowiedzialności za niewłaściwe lub niezgodne z zaleceniami podanymi w niniejszej dokumentacji użytkowanie wyrobu.
Gwarancja nie obejmuje uszkodzeń powstałych w wyniku niewłaściwego użytkowania, braku konserwacji oraz powstałych w wyniku dokonywania napraw przez osoby nieupoważnione.

5.4 Wykaz typowych uszkodzeń i zalecane sposoby naprawy

OBJAWY	PRZYCZYNA	SPOSÓB USUNIĘCIA
Po ustawieniu włącznika głównego w poz. „1” nie świeci lampka podświetlająca przycisk, nie można załączyć układu grzewczego.	Brak zasilania	Sprawdzić czy jest napięcie w instalacji elektrycznej oraz czy bemar jest podłączony do instalacji. Jeśli bemar nadal nie daje się włączyć należy zgłosić go do naprawy.
Po ustawieniu włącznika głównego w poz.„1” świeci się lampka podświetlająca przycisk ale nie można załączyć układu grzewczego regulatorem temperatury, pomarańczowa lampka nie świeci się.	Uszkodzenie grzałek elektrycznych	Zgłosić bemar do naprawy. Należy wymienić uszkodzone grzałki.
	Zadziałał ogranicznik temperatury (rys.5; poz.8)	1) Zbyt mała ilość wody lub jej brak w zbiorniku patrz p. 3.4. 2) Zadziałanie ogranicznika temperatury oznacza awarię urządzenia. Zgłosić urządzenie do naprawy. Należy odłączyć urządzenie z sieci elektrycznej i usunąć uszkodzenie. Aby ponowne włączenie bemaru było możliwe należy wykonać czynności wg. p.3.4.

6 WYPOSAŻENIE STANDARDOWE

Standardowo bemar wyposażony jest w:

- Przewód zasilający z wtyczką
- Dokumentację Techniczno-Ruchową
- Kartę gwarancyjną

7 WYPOSAŻENIE DODATKOWE

1) POJEMNIKI FUNKCJONALNE GN

U producenta bemarów można kupić pojemniki funkcjonalne o różnych modułach GN.

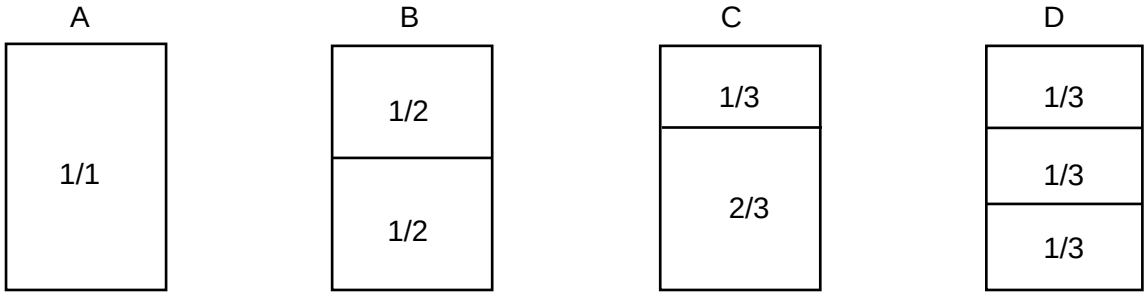

Moduł GN	Długość [mm]	Szerokość [mm]	Wysokość [mm]	Pojemność [dm^3]
1/1	530	325	65 100 150 200	9 14 21 28
2/3	354	325	65 100 150 200	5,5 9 13 18
1/2	325	265	65 100 150 200	4 6,5 9,5 12,5
1/3	325	176	65 100 150 200	2,5 4 5,7 7,8

2) WSPORNIKI DO POJEMNIKÓW GN 1/4

3) PÓŁKI SKŁADANE- dotyczy modeli: **BJNS.2GN.B/R** (FVB.20/R)**; BJNS.3GN.B/R** (FVB.30/R)
BJNS.2GN.C/RR (FVC.20/RR)**; BJNS.3GN.C/RR** (FVC.30/RR)

Bemary mogą być dodatkowo wyposażone w półkę składaną, którą można na zamówienie zamocować na boku bemara (rys.7). Przy zamówieniach na bemary wyposażone dodatkowo w półki składane należy dokładnie określić na którym boku ma być zamontowana półka.

Nazwa	Typ	Wymiary [mm]	Możliwość montażu do bemarów
PÓŁKA SKŁADANA	MVA.10.13	610 x 400 x 35	**BJNS.2GN.B/R** (FVB.20/R)**; BJNS.3GN.B/R** (FVB.30/R) **BJNS.2GN.C/RR** (FVC.20/RR)**; BJNS.3GN.C** (FVC.30/RR)
	FVA.20.23	820 x 400 x 35	**BJNS.2GN.B/R** (FVB.20/R) **BJNS.2GN.C/RR** (FVC.20/RR)
	FVA.30.23	1210 x 400 x 35	**BJNS.3GN.B/R** (FVB.30/R) **BJNS.3GN.C/RR** (FVC.30/RR)

4) POKRYWY PRZECIW PAROWANIU

Bemary mogą być dodatkowo na zamówienie wyposażone w pokrywy przeciw parowaniu, którymi należy przykryć osobno zbiorniki do których nie włożono pojemników funkcjonalnych (rys.7).
Pokrywa przeciw parowaniu nr. FV.A.90.00.00.00.0

8 WYKAZ CZĘŚCI ZAMIENNYCH

Nazwa części	Nr rysunku lub normy	Rysunek	Pozycja
Dla wszystkich modeli			
Panel z grzałką	FV.A.26.01.00.00.0	1, 2, 3, 4	21, 22
Grzałka 700 W	FV.A.26.01.02.00.0	5	3
Łącznik klawiszowy	S6053AL	1, 2, 3, 4	33, 36
Lampka sygnalizacyjna	LO24500NAC (pomarańczowy)	1, 2, 3, 4	13a ÷18a
Regulator temperatury 30 ÷ 95°C	55.13219.330 (EGO)	1, 2, 3, 4	13 ÷18
Regulator- ogranicznik temperatury 95°C	Inter Control nr kat. 161471.022	6	5
Ogranicznik temperatury 120°C	Inter Control nr kat. 162471.027	5	8
Ślepe gniazdo - uchwyt zaciskowy 2 sztuki	Nr kat. 060.050.67.0 DZE - Klemme	1, 2	19
Zatrzask drzwiczek	ZT-3 L=60mm	1, 2, 3, 4	9, 10, 11
Wspornik	AO.A.02.06.00.02.0	1, 2, 3, 4	26
Rura	FV.A.20.00.00.02.0	1, 2, 3, 4	25
Zderzak	AA.L.04.00.00.00.1	1, 2, 3, 4	28
Zespół jezdny z hamulcem	S-W 5812665933GS	1, 2, 3, 4	27
Zawór kulowy ½ cala	(do wody)	1, 2, 3, 4	29
Uszczelka ø18,5x12x1,5	Polonit FA-O	1, 2, 3, 4	30
Dla modeli: BJNS.2GN.C/RR (FVC.20/RR); **BJNS.3GN.C/RR** (FVC.30/RR); **BJNS.2GN.F/RR** (FVF.20/RR)**; BJNS.3GN.F/RR** (FVF.30/RR)			
Panel z grzałką	FV.C.26.01.00.00.0/RR	2, 4	23
Grzałka 250 W	FV.C.26.01.01.00.0	6	3
Dla modeli: BJNS.2GN.E/R (FVE.20/R); **BJNS.3GN.E/R** (FVE.30/R); **BJNS.2GN.F/RR** (FVF.20/RR)**; BJNS.3GN.F/RR** (FVF.30/RR)			
Uchwyt	FV.D.23.00.00.13.0	3, 4	34
Sprężyna	AC.D.05.00.00.05.0	7	9
Dla modeli: BJNS.2GN.E/R (FVE.20/R); **BJNS.2GN.F/RR** (FVF.20/RR)			
Cięgno prawe (kompletne)	FV.D.23.06.00.00.0	7	8
Cięgno lewe (kompletne)	FV.D.23.05.00.00.0	7	7
Prowadnica z wieszakiem (prawa)	FV.D.23.04.00.00.0	7	5
Prowadnica z wieszakiem (lewa)	FV.D.23.03.00.00.0	7	4
Dla modeli: BJNS.3GN.E/R (FVE.30/R); **BJNS.3GN.F/RR** (FVF.30/RR)			
Cięgno prawe (kompletne)	FV.D.33.06.00.00.0	7	8
Cięgno lewe (kompletne)	FV.D.33.05.00.00.0	7	7
Prowadnica z wieszakiem (prawa)	FV.D.33.04.00.00.0	7	5
Prowadnica z wieszakiem (lewa)	FV.D.33.03.00.00.0	7	4

9 OPISY ZAŁĄCZONYCH RYSUNKÓW

Rysunek 1, 2 - Bemar jezdny specjalny: BJNS.2GN.B/RR (FVB.20/R)**; BJNS.3GN.B/R** (FVB.30/R)
BJNS.2GN.C/RR (FVC.20/RR)**; BJNS.3GN.C/RR** (FVC.30/RR)

1. konstrukcja nośna
2. blat ze zbiornikiem
3. zbiornik I (lewy)
4. zbiornik II (środkowy)
5. zbiornik III (prawy)
6. komora-szafka I (lewa)
7. komora-szafka II (środkowa)
8. komora-szafka III (prawa)
9. drzwiczki lewe
10. drzwiczki środkowe
11. drzwiczki prawe
12. panel sterowniczy
13. pokrętło regulatora temperatury ogrzewania zbiornika I
14. pokrętło regulatora temperatury ogrzewania zbiornika II
15. pokrętło regulatora temperatury ogrzewania zbiornika III
16. pokrętło regulatora temperatury ogrzewania komory-szafki I
17. pokrętło regulatora temperatury ogrzewania komory-szafki II
18. pokrętło regulatora temperatury ogrzewania komory-szafki III

13a. lampka sygnalizacyjna ogrzewania zbiornika I
14a. lampka sygnalizacyjna ogrzewania zbiornika II
15a. lampka sygnalizacyjna ogrzewania zbiornika III
16a. lampka sygnalizacyjna ogrzewania komory-szafki I
17a. lampka sygnalizacyjna ogrzewania komory-szafki II
18a. lampka sygnalizacyjna ogrzewania komory-szafki III

19. ślepe gniazdo (uchwyt zaciskowy)
20. przewód zasilający
21. układ grzewczy zbiorników górnych
22. grzałka 700 W
23. układ grzewczy komór-szafek dolnych dot. BJNS.2GN.C/RR i BJNS.3GN.C/RR
24. grzałka 250 W
25. rura – uchwyt do prowadzenia wózka
26. uchwyt
27. zespół jezdny z blokadą
28. zderzak
29. instalacja spustowa, zawór spustowy
30. uszczelka
31. tabliczka znamionowa
32. osłona tylna (dostęp do ogr. temperatury)
33. wyłącznik zasilania

Rysunek 3, 4 - Bemar jezdny specjalny: BJNS.2GN.E/R (FVE.20/R)**; BJNS.3GN.E/R** (FVE.30/R)
BJNS.2GN.F/RR (FVF.20/RR)**; BJNS.3GN.F/RR** (FVF.30/RR)

1. konstrukcja nośna
2. blat ze zbiornikiem
3. zbiornik I (lewy)
4. zbiornik II (środkowy)
5. zbiornik III (prawy)
6. komora-szafka I (lewa)
7. komora-szafka II (środkowa)
8. komora-szafka III (prawa)
9. drzwiczki lewe
10. drzwiczki środkowe
11. drzwiczki prawe
12. panel sterowniczy
13. pokrętło regulatora temperatury ogrzewania zbiornika I
14. pokrętło regulatora temperatury ogrzewania zbiornika II
15. pokrętło regulatora temperatury ogrzewania zbiornika III
16. pokrętło regulatora temperatury ogrzewania komory-szafki I
17. pokrętło regulatora temperatury ogrzewania komory-szafki II
18. pokrętło regulatora temperatury ogrzewania komory-szafki III

13a. lampka sygnalizacyjna ogrzewania zbiornika I
14a. lampka sygnalizacyjna ogrzewania zbiornika II
15a. lampka sygnalizacyjna ogrzewania zbiornika III
16a. lampka sygnalizacyjna ogrzewania komory-szafki I
17a. lampka sygnalizacyjna ogrzewania komory-szafki II
18a. lampka sygnalizacyjna ogrzewania komory-szafki III

19. ślepe gniazdo (uchwyt zaciskowy)
20. przewód zasilający
21. układ grzewczy zbiorników górnych
22. grzałka 700 W
23. układ grzewczy komór-szafek dolnych – dot. BJNS.2GN.F/RR i BJNS.3GN.F/RR
24. grzałka 250 W
25. rura- uchwyt do prowadzenia wózka
26. uchwyt
27. zespół jezdny z blokadą
28. zderzak
29. instalacja spustowa, zawór spustowy
30. uszczelka
31. tabliczka znamionowa
32. blat rozsuwany
33. barierka
34. uchwyt
35. osłona tylna (dostęp do ogr. temperatury)
36. wyłącznik zasilania

Rysunek 3 - Rozmieszczenie elementów układu grzewczego pod zbiornikiem.

1. konstrukcja nośna
2. zbiornik
3. panel z grzałką 700 W
4. płyta pośrednia
5. kołek z gwintem
6. wspornik
7. regulator temperatury
8. ogranicznik temperatury
9. izolacja

Rysunek 4 - Rozmieszczenie elementów układu grzewczego komór-szafek dolnych - dotyczy: BJNS.2GN.C/RR (FVC.20/RR); **BJNS.3GN.C**/RR (FVC.30/RR) **BJNS.2GN.F/RR** (FVF.20/RR); **BJNS.3GN.F/RR** (FVF.30/RR)

1. konstrukcja nośna
2. komora-szafka
3. panel z grzałką 250 W
4. kołek z gwintem
5. regulator- ogranicznik temperatury
6. regulator temperatury
7. izolacja

Rysunek 5 - Zawieszenie blatu rozsuwanego - dotyczy: BJNS.2GN.E/RR (FVE.20/RR**); BJNS.3GN.E/RR** (FVE.30/RR)**; BJNS.2GN.F/RR** (FVF.20/RR)**; BJNS.3GN.F/RR** (FVF.30/RR)

1. konstrukcja nośna
2. blat ze zbiornikiem
3. blat rozsuwany
4. prowadnica z wieszakiem (lewa)
5. prowadnica z wieszakiem (prawa)
6. blacha dystansowa
7. cięgno lewe kompletne
8. cięgno prawe kompletne
9. sprężyna
10. ogranicznik

Rysunek 6 - Wyposażenie dodatkowe. Pokrywy przeciw parowaniu.

Rysunek 7 - Wyposażenie dodatkowe. Półki składane.

Rysunek 8 - Schemat elektryczny bemarów BJNS.2GN.B/R (FVB.20/R) **i BJNS.2GN.E/R** (FVE.20/R)

Rysunek 9 - Schemat elektryczny bemarów BJNS.3GN.B/R (FVB.30/R) **i BJNS.3GN.E/R** (FVE.30/R)

Rysunek 10 - Schemat elektryczny bemarów BJNS.2GN.C/RR (FVC.20/RR) **i BJNS.2GN.F/RR** (FVF.20/RR)

Rysunek 11 - Schemat elektryczny bemarów BJNS.3GN.C/RR (FVC.30/RR) **i BJNS.3GN.F/RR** (FVF.30/RR)

Opis symboli na schematach

B1, B3, B5, B7, B9, B11 – regulator temperatury (EGO 55.13219.330)

B2, B4, B6 – ogranicznik temperatury (Inter-Control 162471)

B8, B10, B12 – regulator temperatury (Inter-Control 161471)

H1…H6 – lampka sygnalizacyjna pomarańczowa LO24500NAC)

K1…K3 – przekaźnik (RM84-2312-35-5230)

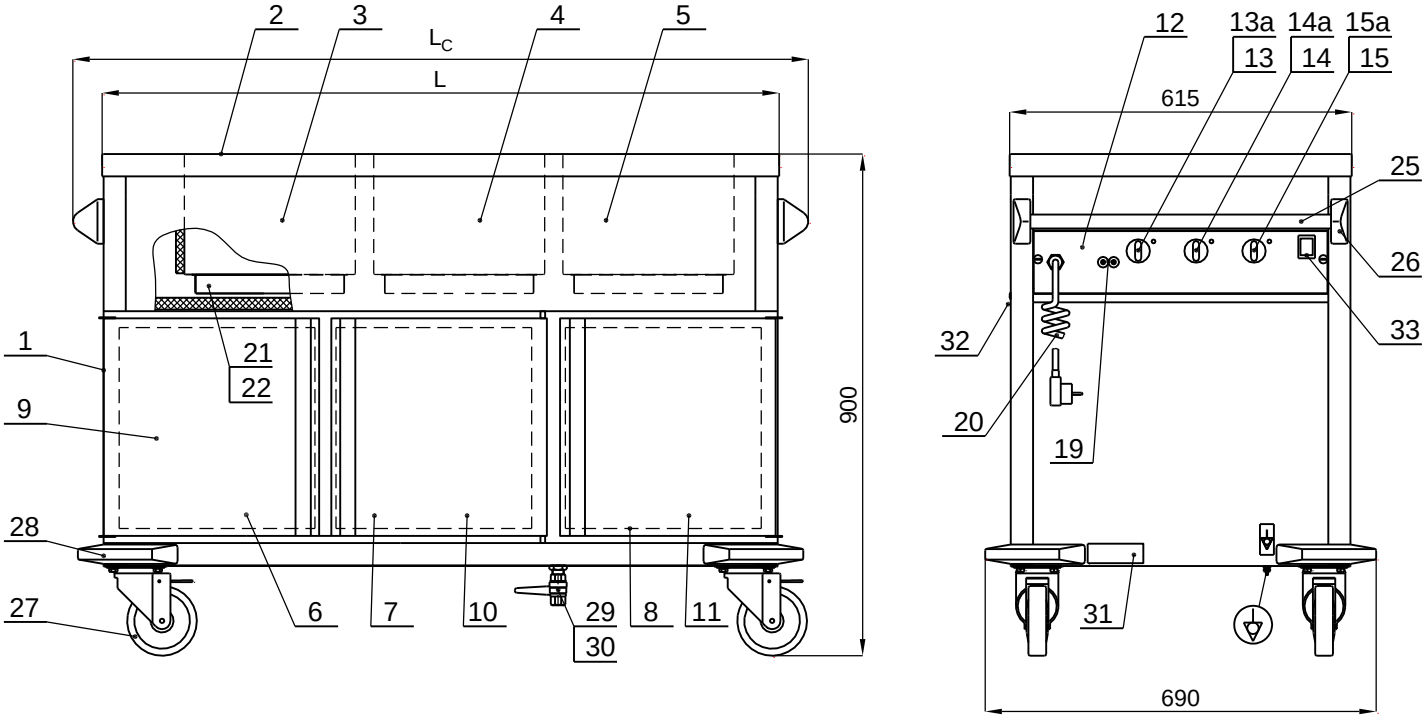

Rysunek 1 - Bemar jezdny specjalny: BJNS.2GN.B/R (FVB.20/R)**; BJNS.3GN.B/R** (FVB.30/R)

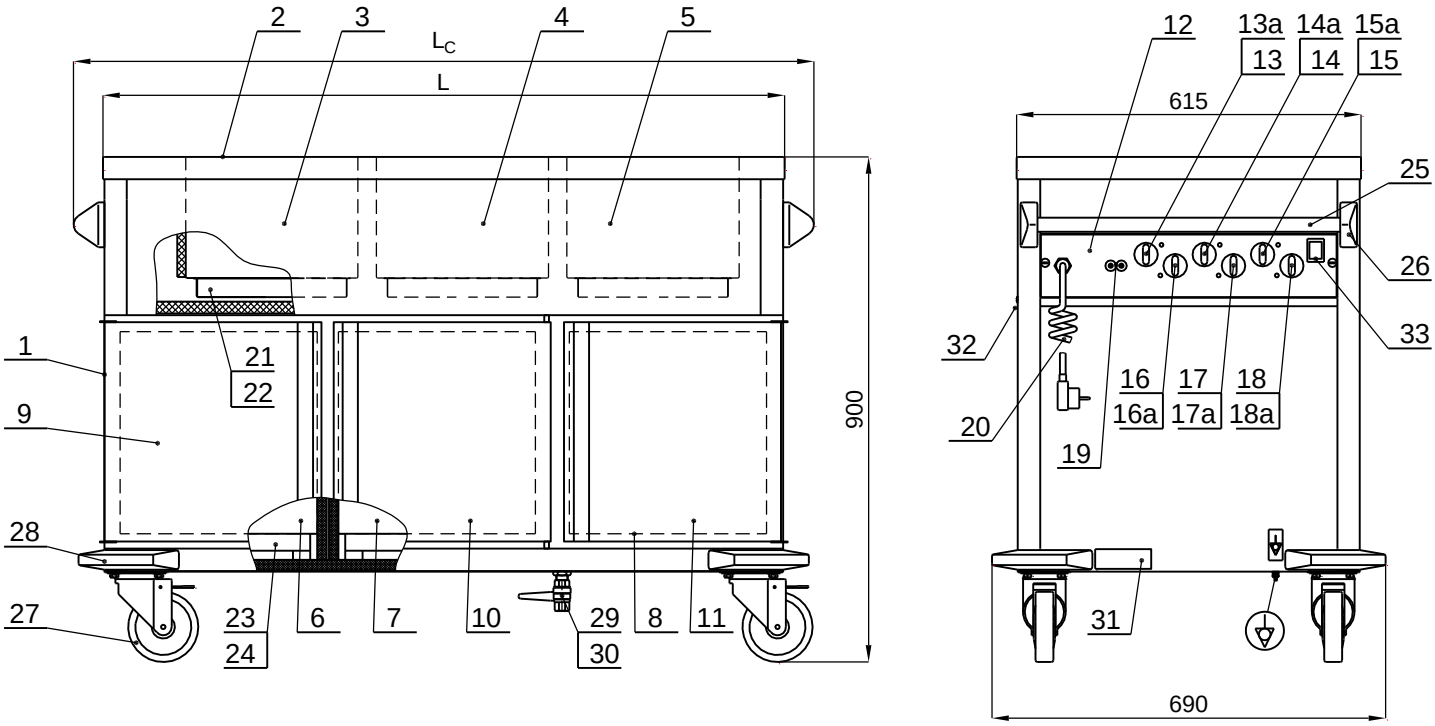

Rysunek 2 - Bemar jezdny specjalny: BJNS.2GN.C/RR (FVC.20/RR)**; BJNS.3GN.C/RR** (FVC.30/RR)

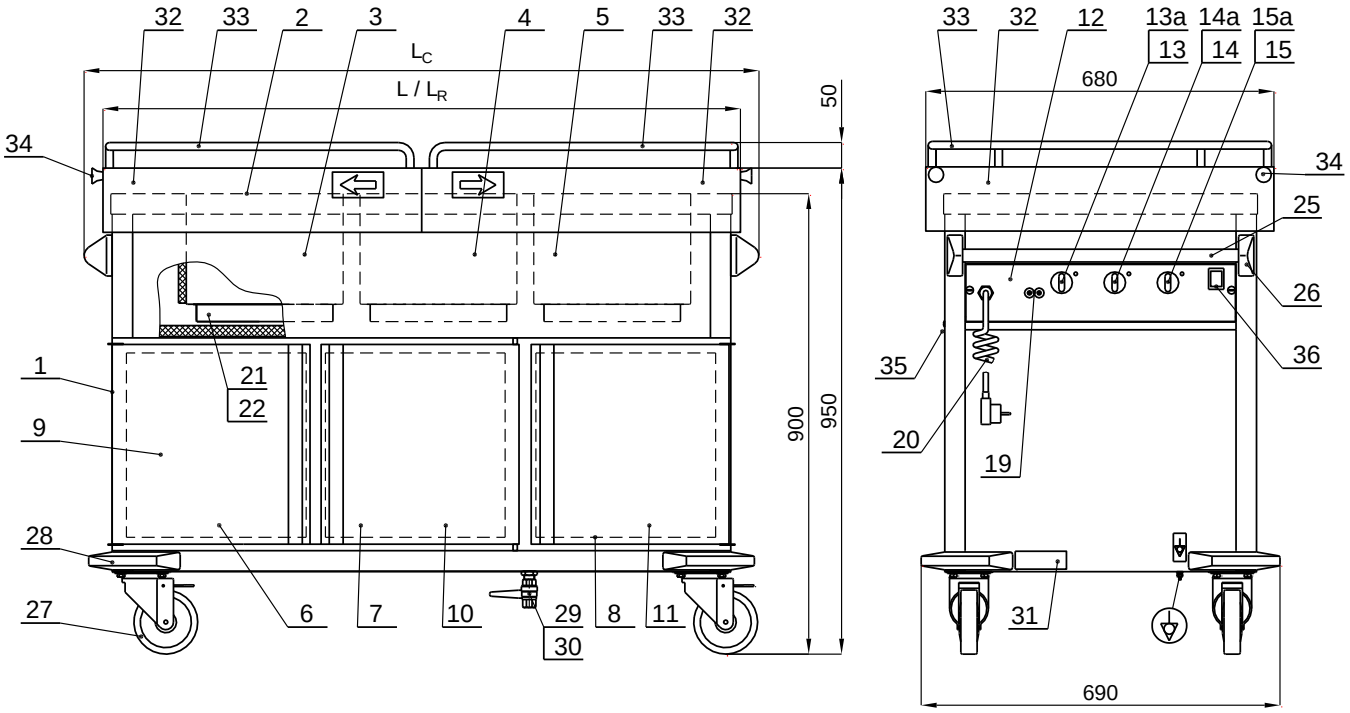

Rysunek 3 - Bemar jezdny specjalny: B`JNS.2GN.E/R (FVE.20/R)**; BJNS.3GN.E/R** (FVE.30/R)

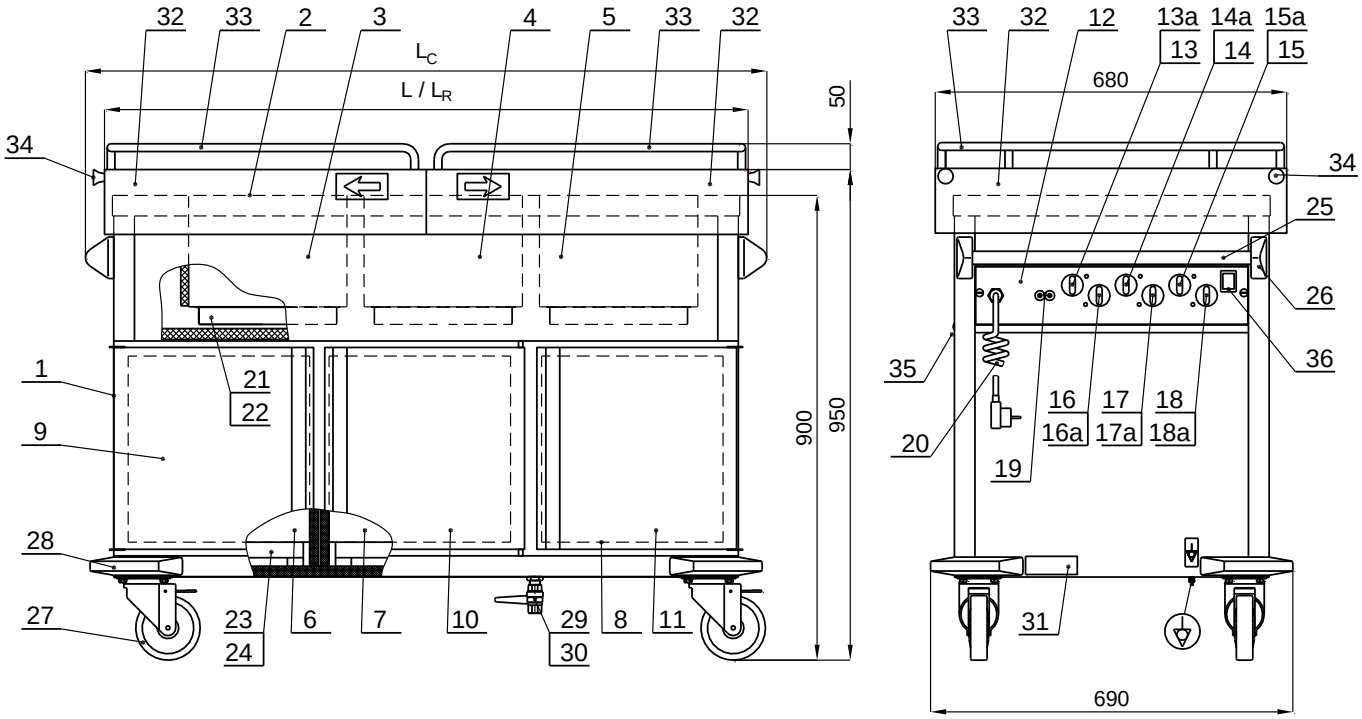

Rysunek 4 - Bemar jezdny specjalny: BJNS.2GN.F/RR (FVF.20/RR)**; BJNS.3GN.F/RR** (FVF.30/RR)

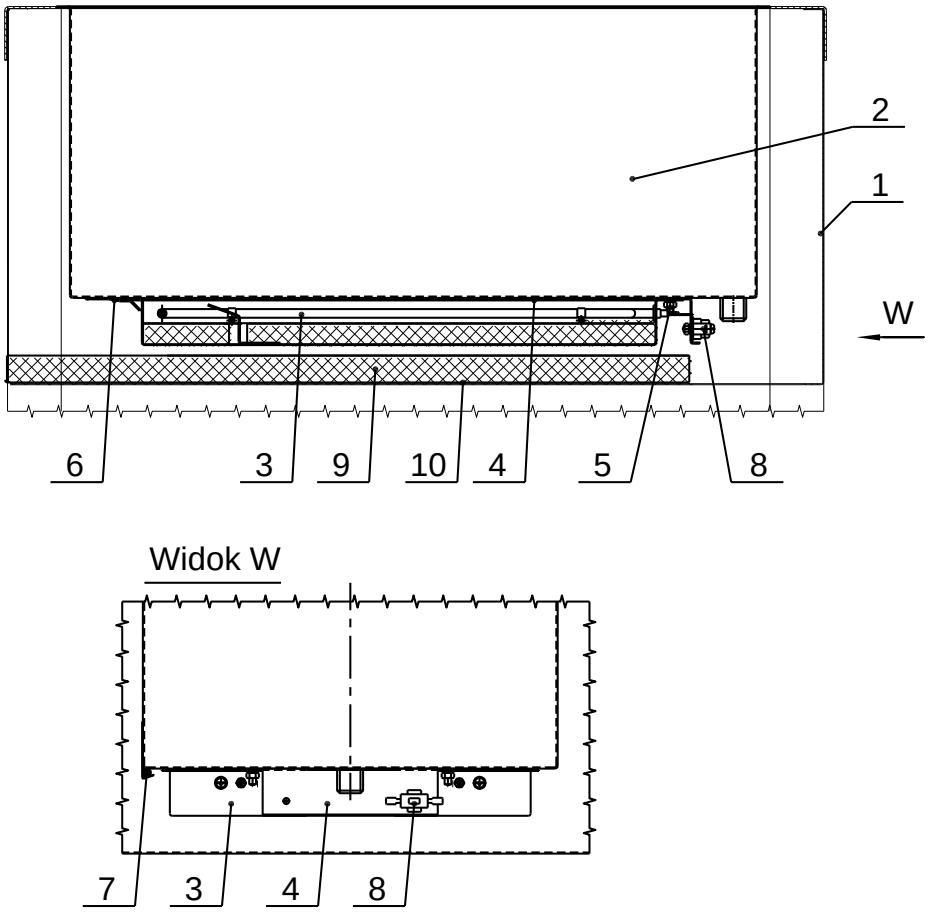

Rysunek 5 - Rozmieszczenie elementów układu grzewczego pod zbiornikiem

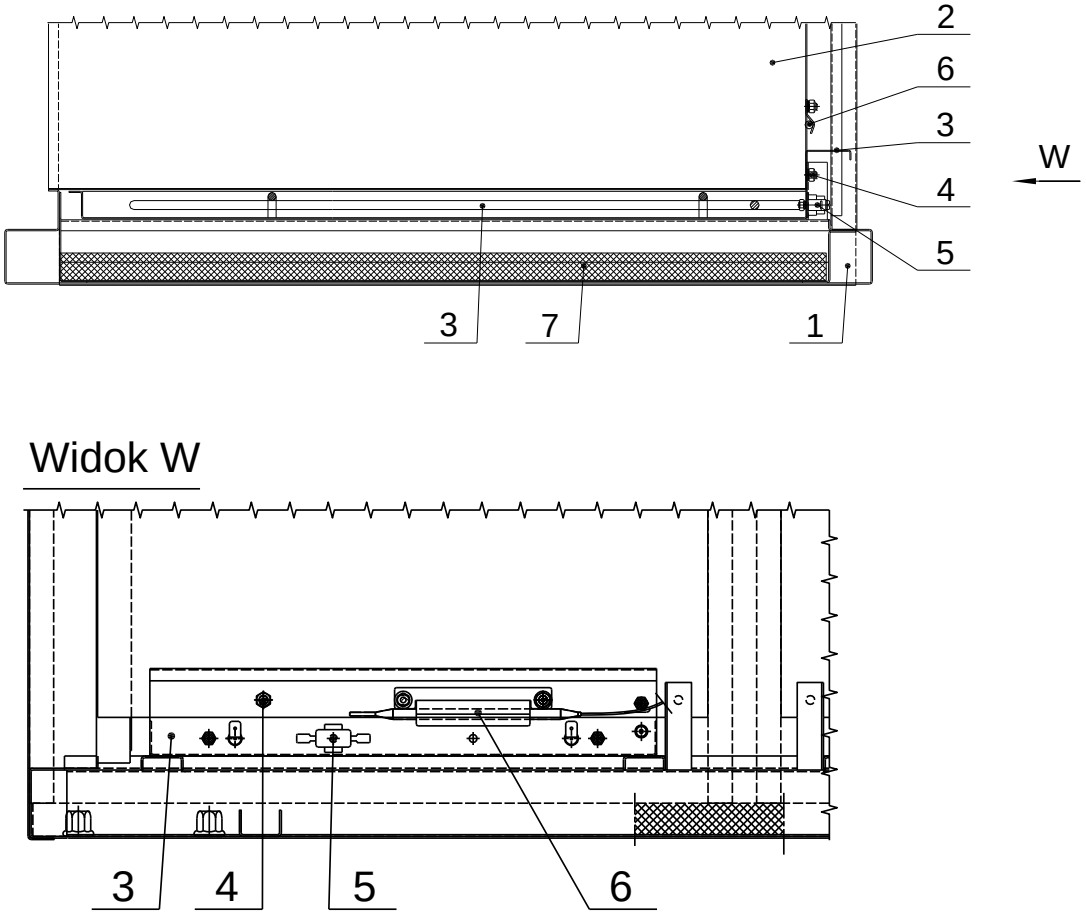

Rysunek 6 - Rozmieszczenie elementów układu grzewczego komór-szafek dolnych - dotyczy:
BJNS.2GN.C/RR (FVC.20/RR)**; BJNS.3GN.C/RR** (FVC.30/RR)
BJNS.2GN.F/RR (FVF.20/RR)**; BJNS.3GN.F/RR** (FVF.30/RR)

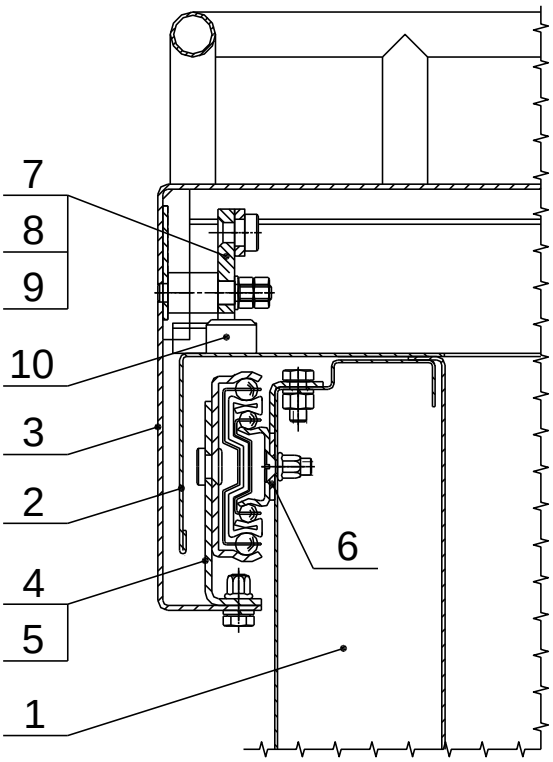

Rysunek 7 - Zawieszenie blatu rozsuwanego - dotyczy:
BJNS.2GN.E/R (FVE.20/R); **BJNS.3GN.E/R** (FVE.30/R)
BJNS.2GN.F/RR (FVF.20/RR)**; BJNS.3GN.F/RR** (FVF.30/RR)

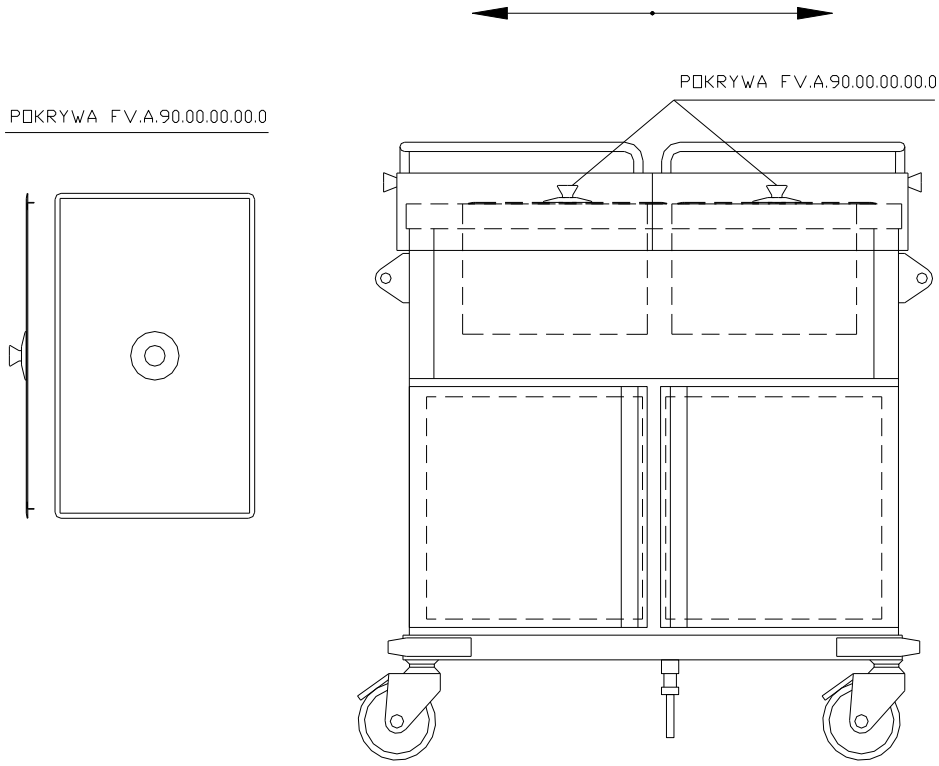

Rysunek 8 - Wyposażenie dodatkowe. Pokrywy przeciw parowaniu.

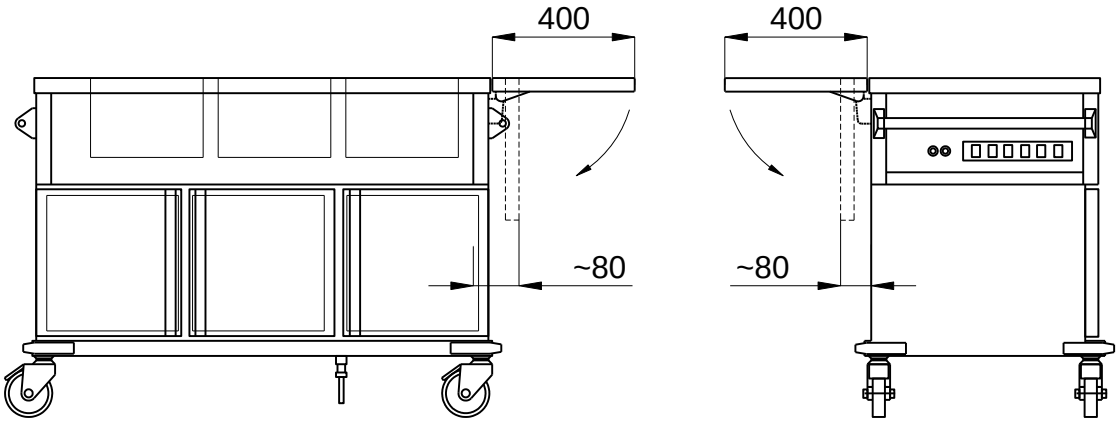

WÓZEK Z PÓŁKAMI SKŁADANYMI
MVA.10.13 I FVA.20.23

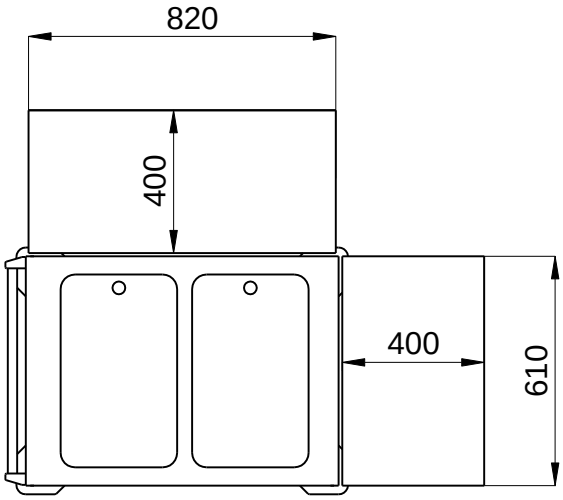

WÓZEK Z PÓŁKAMI SKŁADANYMI
MVA.10.13 I FVA.30.23

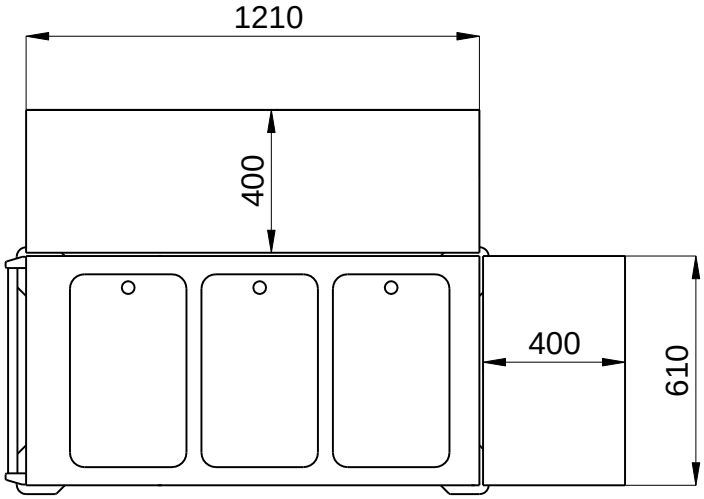

Rysunek 9 - Wyposażenie dodatkowe. Półki składane - tylko do bemarów:
BJNS.2GN.B/R (FVB.20/R)**; BJNS.3GN.B/R** (FVB.30/R)
BJNS.2GN.C/RR (FVC/RR.20)**; BJNS.3GN.C/RR** (FVC.30/RR)

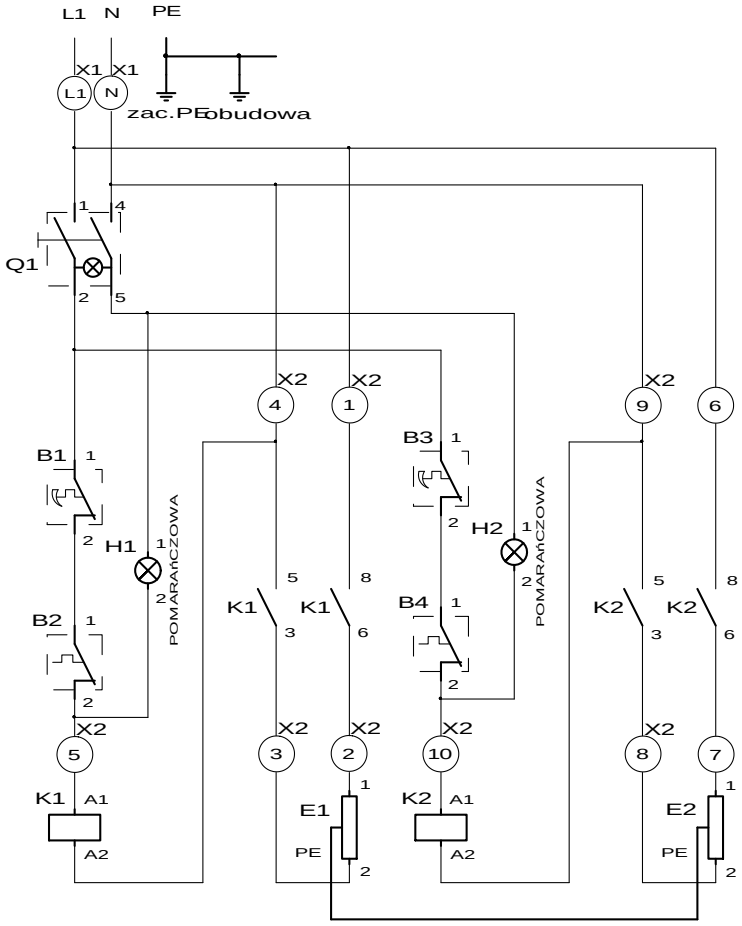

Rysunek 10 - Schemat elektryczny bemarów BJNS.2GN.B/R (FVB.20/R) **i BJNS.2GN.E/R** (FVE.20/R)

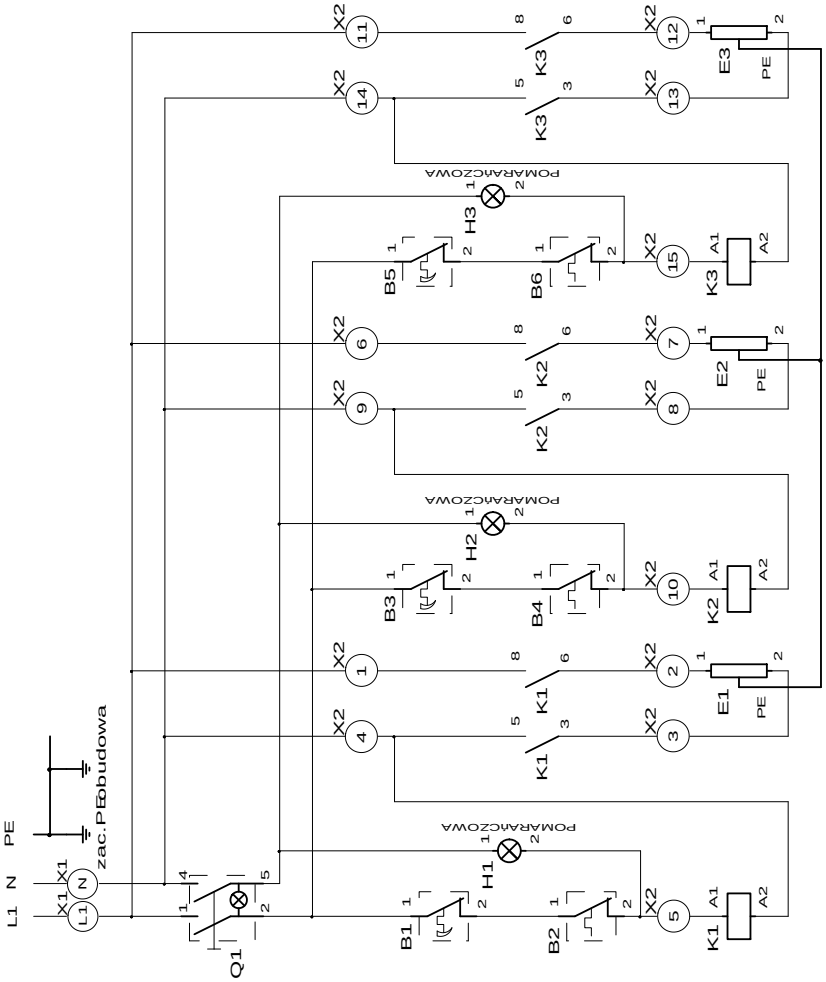

Rysunek 11 - Schemat elektryczny bemarów BJNS.3GN.B/R (FVB.30/R) **i BJNS.3GN.E/R** (FVE.30/R)

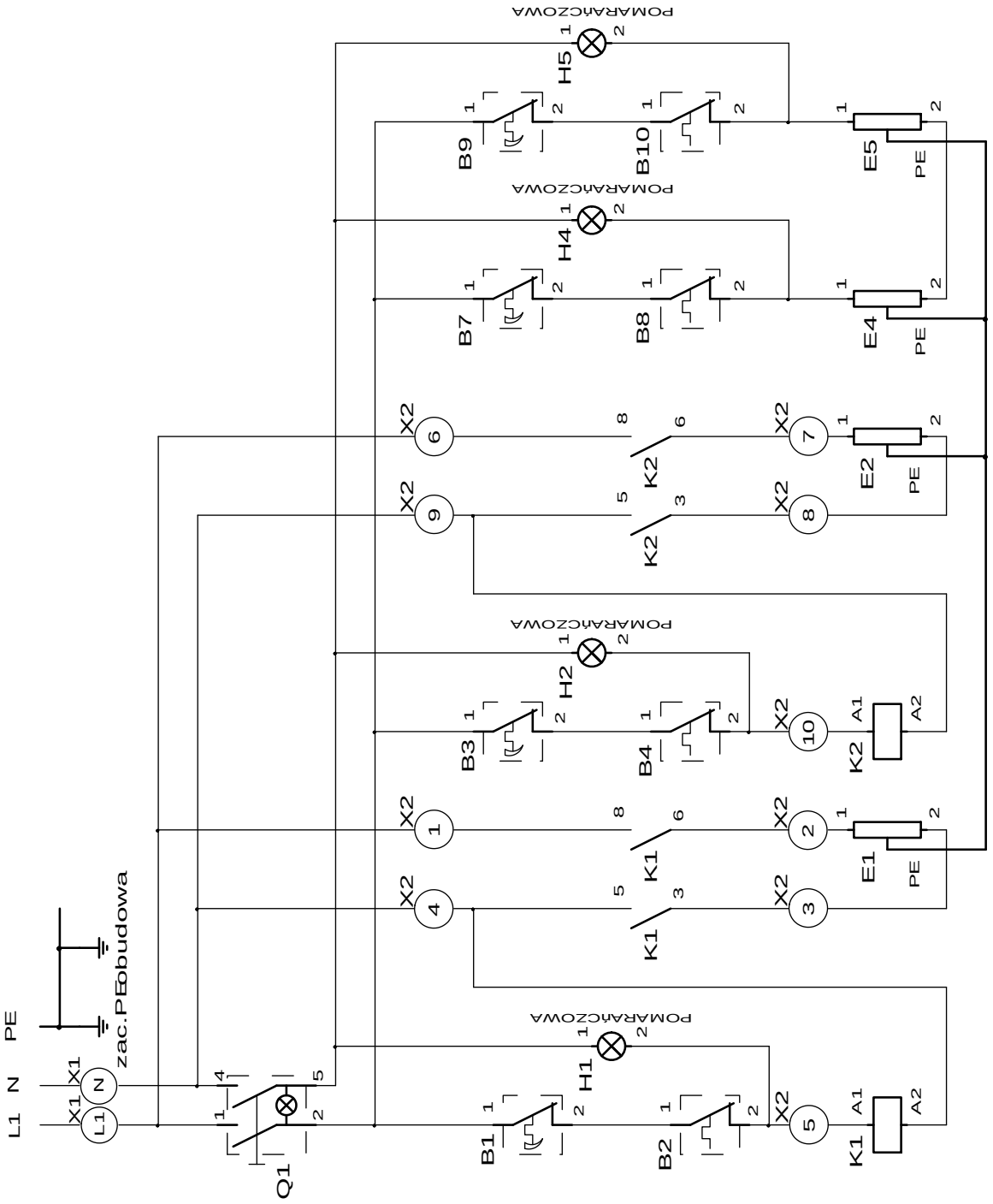

Rysunek 12 - Schemat elektryczny bemarów BJNS.2GN.C/RR (FVC.20/RR) i **BJNS.2GN.F/RR** (FVF.20/RR)

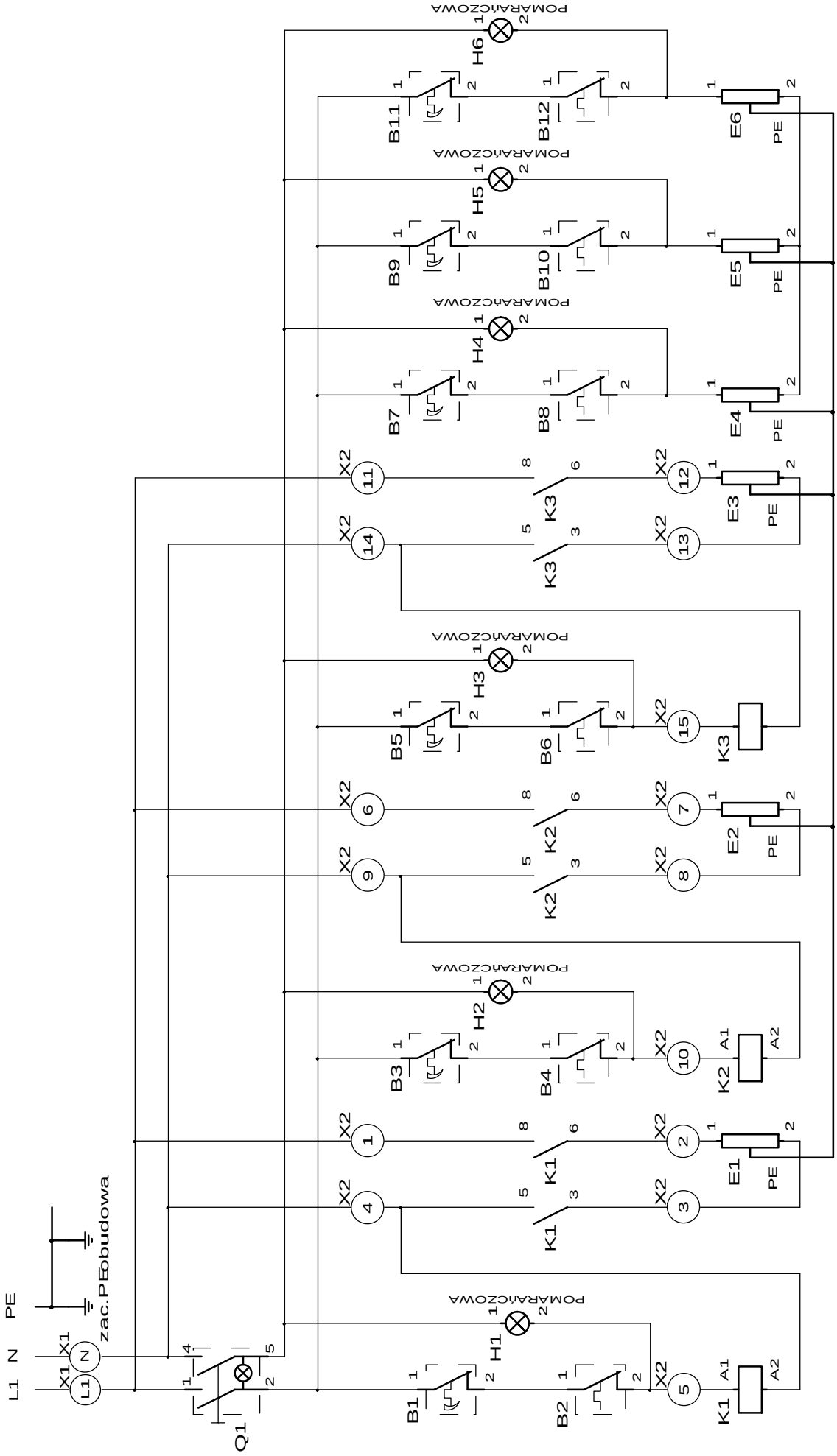

Rysunek 13 - Schemat elektryczny bemarów BJNS.3GN.C/RR (FVC.30/RR) **i BJNS.3GN.F/RR** (FVF.30/RR)

WYCOFANIE Z EKSPLOATACJI

To urządzenie jest oznaczone zgodnie z Dyrektywą Europejską 2002/96/WE oraz polską Ustawą o zużytym sprzęcie elektrycznym
i elektronicznym symbolem przekreślonego kontenera na odpady.

Takie oznakowanie informuje, że sprzęt ten, po okresie jego użytkowania nie może być umieszczany łącznie z innymi odpadami pochodzącymi z gospodarstwa domowego. Użytkownik jest zobowiązany do oddania go prowadzącym zbieranie zużytego sprzętu elektrycznego i elektronicznego.

Właściwe postępowanie ze zużytym sprzętem elektrycznym i elektronicznym przyczynia się do uniknięcia szkodliwych dla zdrowia
ludzi i środowiska naturalnego konsekwencji, wynikających z obecności składników niebezpiecznych oraz niewłaściwego składowania i przetwarzania takiego sprzętu.